Деталь1

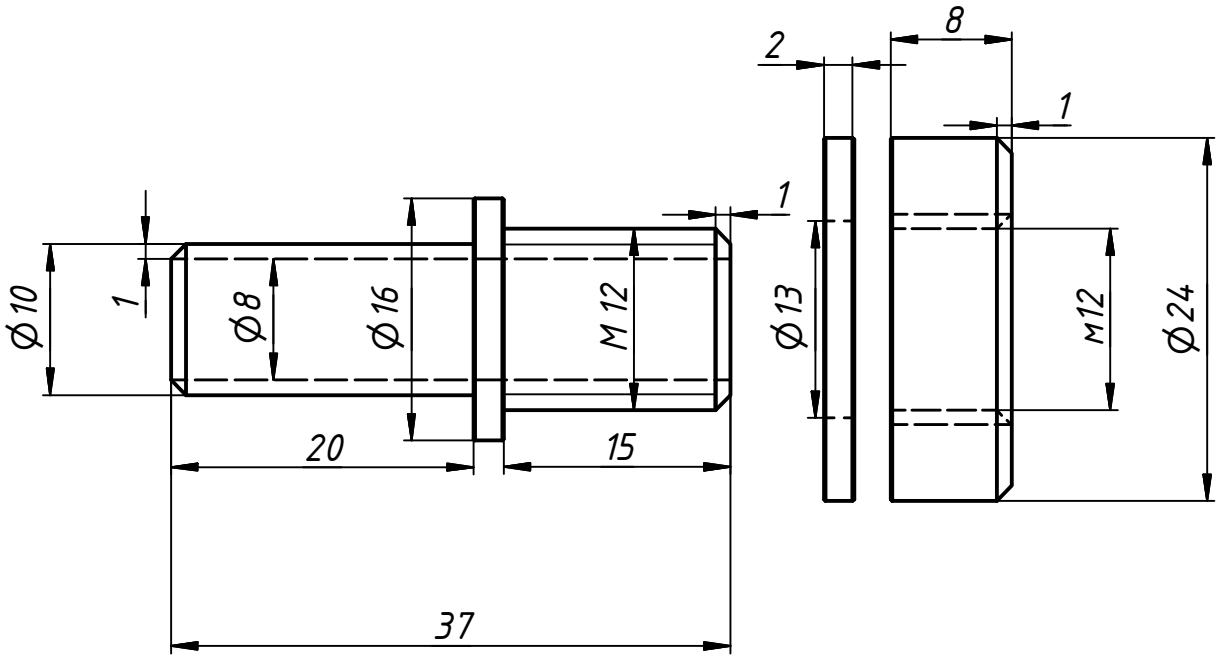

Изм.	Лист	№ докум.	Подп.	Дата
Разраб.		Admin		15.10.2013
Пров.				
Т. контр.				
Нач.отд.				
Н. контр.				
Утв.				

Деталь1

Штуцер люковых сливных шланг

Лит.	Масса	Масштаб
	0,0	2 : 1
Лист	Листов	1

бронза

Копировал

Формат А4

Перв. примен.

Справ. №

Подп. и дата

Инв. № дубл.

Взам. инв. №

Подп. и дата

Инв. № подл.